I AVVERTENZE

- La sorgente luminosa è di tipo LED non sostituibile.
- Rischio fotobiologico: RG1 a 75cm.
- Sostituire la batteria quando non si raggiunge l'autonomia nominale dopo il corrispondente periodo di ricarica.
- Per l'eventuale sostituzione di batterie o altre riparazioni, rivolgersi ad un centro di assistenza tecnica autorizzato e richiedere l'utilizzo di ricambi originali. Il mancato rispetto di quanto sopra può compromettere la sicurezza dell'apparecchio.
- Il prodotto contiene batterie ricaricabili $LiFePO_4$ che devono essere smaltite negli appositi cassonetti.

SEGNALAZIONI LED
VERDE FISSO: presenza rete, nessuna anomalia.
VERDE LAMPEGGIANTE: test in corso.
ROSSO FISSO: lampada guasta o batteria scollegata.
ROSSO LAMPEGGIANTE: batteria guasta.
VERDE LUNGO ALTERNATO A ROSSO IMPULSIVO: test disabilitati, lampada inibita.

Solo per apparecchi con supervisione su BUS
VERDE-ROSSO ALTERNATI LENTI: monitor bus attivo.
VERDE-ROSSO ALTERNATI VELOCI: localizzazione attivata.

PERIODICITA' DEI TEST AUTOMATICI *(escluso cod. DVSA080342 - DVSA110242 - DVSA110342 - DVSA181542 - DVSA180342 - DVSA241542)*
TEST FUNZIONALE: ogni 14 giorni
TEST DI AUTONOMIA: ogni 28 giorni

Solo per apparecchi auto-test
PROCEDURA DI SINCRONIZZAZIONE TEST FUNZIONALI E DI AUTONOMIA
- Verificare che gli apparecchi siano alimentati da rete elettrica 230Vac.
- Disabilitare i test aprendo l'interruttore di inibizione o tramite comando OFF con INICOM.
- Aspettare 10 secondi.
- Riabilitare i test chiudendo l'interruttore di inibizione o tramite comando ON con INICOM.

Nota: questa procedura va effettuata su ogni lampada.
Esempio: se si vuole che la lampada esegua i test nella mattinata di lunedì, l'operazione va fatta di lunedì in un orario diurno (es. ore 9:00).

GB WARNING

- The light source is a non-replaceable LED.
- Photobiological risk: RG1 at 75cm.
- Replace the battery when the nominal power is not reached after the corresponding charging period.
- For eventual replacement of batteries or any other repairs, contact an authorized service centre for assistance and request the use of original spare parts. Failure to comply with this recommendation could affect device safety.
- The product contains $LiFePO_4$ rechargeable batteries that must be disposed of in the appropriate bins.

LED SIGNALS
SOLID GREEN: mains present, no anomaly.
FLASHING GREEN: test in progress.
SOLID RED: lamp fault or battery disconnected.
FLASHING RED: battery fault.
STEADY GREEN ALTERNATING TO PULSING RED: tests disabled, lamp inhibited.

Only for supervised devices connected to the BUS
GREEN-RED ALTERNATING TO SLOW: bus monitor active.
GREEN-RED ALTERNATING TO FAST: localization activated.

FREQUENCY OF AUTOMATIC TESTS *(excluding cod. DVSA080342 - DVSA110242 - DVSA110342 - DVSA181542 - DVSA180342 - DVSA241542)*
FUNCTIONAL TEST : every 14 days
AUTONOMY TEST : every 28 days

For self-testing devices only
SYNC PROCEDURE FOR FUNCTIONAL AND AUTONOMY TESTS
- Check that the devices are powered by the 230Vac mains.
- Disable the tests by means of the inhibition switch or OFF command with INICOM.
- Wait 10 seconds.
- Re-enable the tests by means of the inhibition switch or ON command with INICOM.

Note: this procedure must be carried out on each lamp.
Example: if you want the lamp to perform the tests on Monday mornings, the operation should be done on Monday during the day time (e.g. 09:00).

DCGIINIEHPDVSAAABA-R130

INIM ELECTRONICS srl - *Via dei Lavoratori,10 (Fraz. Centobuchi) 63076 Monteprandone (AP) ITALY*
+39 0735 705007 *+39 0735 704912* *www.inim.biz* *info@inim.biz*

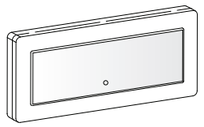

DIVA

IP42-IP65

EN 60598-2-22; EN 60598-1; EN 62031; EN 62778; EN 61347-2-13; EN 61347-2-7; EN 55015; EN 61547; EN 61000-3-2; EN 61000-3-3

cod. DVSA080342 - DVSA110242 - DVSA110342 - DVSA181542 - DVSA180342 - DVSA241542
DVAA080342 - DVAA110242 - DVAA110342 - DVAA180142 - DVAA180242 - DVAA241542
DVBA080342 - DVBA110242 - DVBA110342 - DVBA180142 - DVBA180242 - DVBA241542

1

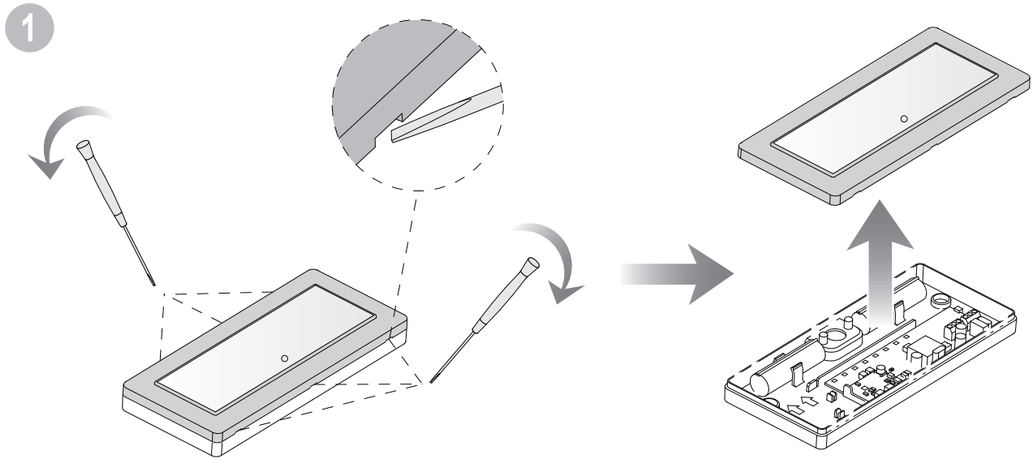

2

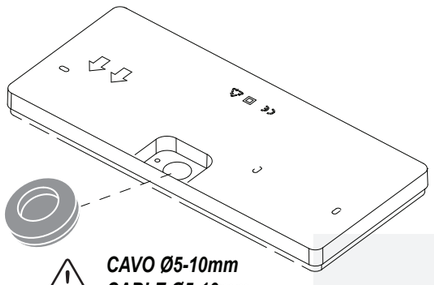

⚠ IP42

⚠ ***CAVO Ø5-10mm***
CABLE Ø5-10mm

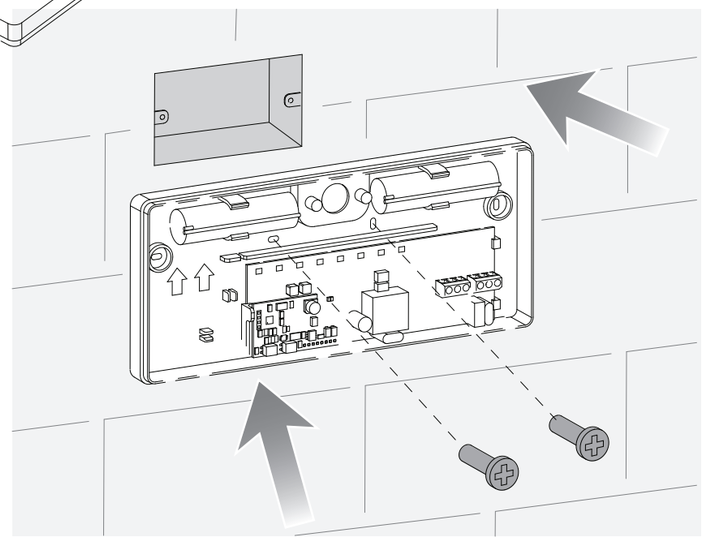

2

⚠ IP65

⚠ ***CON KIT ACCESSORIO cod.OHDVIP65***
USING ACCESSORY KIT cod.OHDVIP65

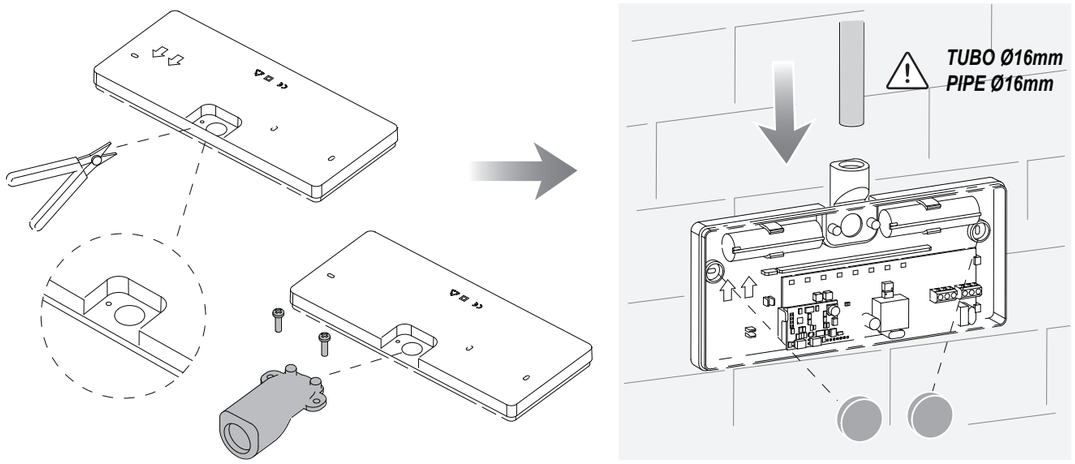

3

SE
Non-Maintained

SA con comando
Maintained with control

SA permanente
Maintained without control

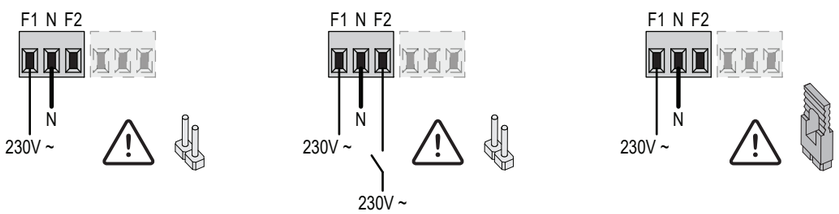

*cod. DVBA******
Supervisione da BUS.
BUS supervised.

*cod. DVSA****** - DVAA******
Senza comando.
With no control.

*cod. DVSA****** - DVAA******
*Con comando di **inibizione.***
*With **inhibit control.***

*cod. DVSA****** - DVAA******
*Con comando del **modo di riposo**.*
*With **rest mode control**.*

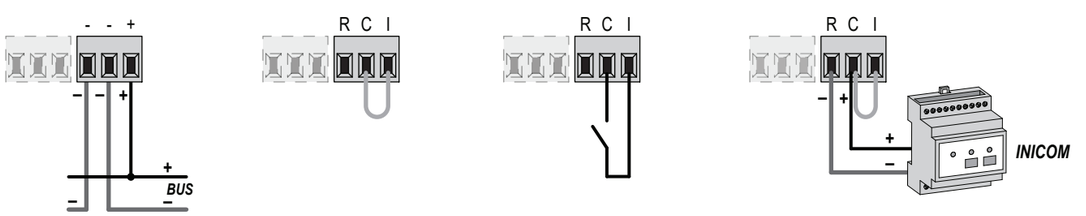

4

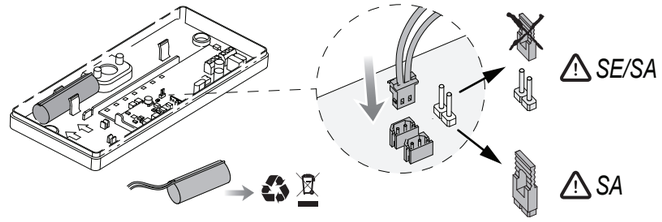

5

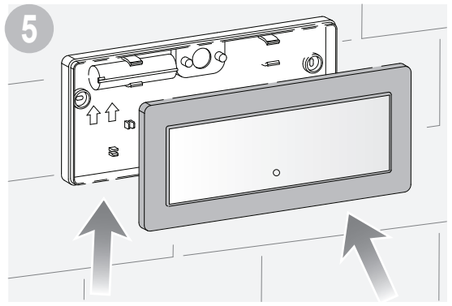

6

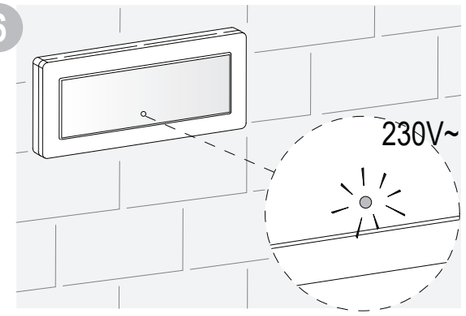

7

X	0	*BCE	***	SE (**N**/**M**)
X	1	*BCE	***	SA (**M**)

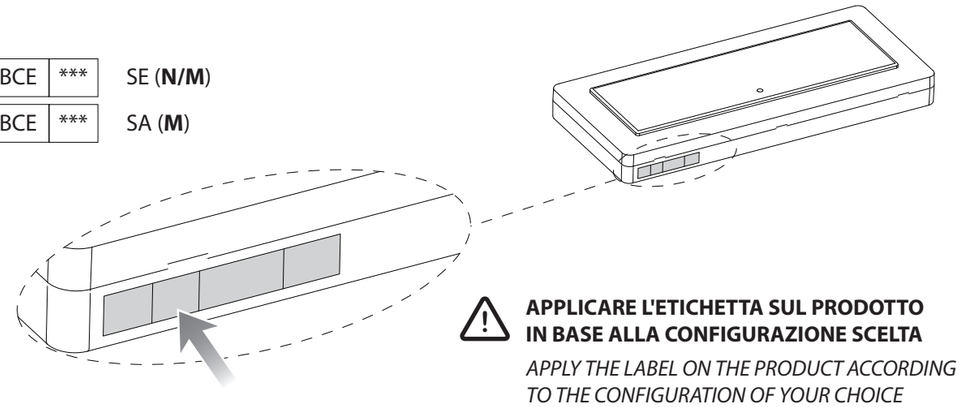

⚠ **APPLICARE L'ETICHETTA SUL PRODOTTO**
IN BASE ALLA CONFIGURAZIONE SCELTA

APPLY THE LABEL ON THE PRODUCT ACCORDING
TO THE CONFIGURATION OF YOUR CHOICE

	230V 50/60Hz	COSφ			$LiFePO_4$	Maintained Non-Maint.	*Im* Non-Maint.	*Im* Maintained	100%
DVSA080342	25mA	0,65	5 LED	3h	3,2V 1,5Ah	M - N/M	145	145	6h
DVSA110242	30mA	0,65	5 LED	2h	3,2V 1,5Ah	M - N/M	195	195	6h
DVSA110342	30mA	0,65	5 LED	3h	2 x 3,2V 1,5Ah	M - N/M	195	195	12h
DVSA181542	30mA	0,65	9 LED	1,5h	3,2V 1,5Ah	M - N/M	340	195	6h
DVSA180342	30mA	0,65	9 LED	3h	2 x 3,2V 1,5Ah	M - N/M	340	195	12h
DVSA241542	35mA	0,65	9 LED	1,5h	2 x 3,2V 1,5Ah	M - N/M	415	240	12h
DVAA080342	25mA	0,65	5 LED	3h	3,2V 1,5Ah	M - N/M	145	145	6h
DVAA110242	30mA	0,65	5 LED	2h	3,2V 1,5Ah	M - N/M	195	195	6h
DVAA110342	30mA	0,65	5 LED	3h	2 x 3,2V 1,5Ah	M - N/M	195	195	12h
DVAA180142	30mA	0,65	9 LED	1h	3,2V 1,5Ah	M - N/M	340	195	6h
DVAA180242	30mA	0,65	9 LED	2h	2 x 3,2V 1,5Ah	M - N/M	340	195	12h
DVAA241542	35mA	0,65	9 LED	1,5h	2 x 3,2V 1,5Ah	M - N/M	415	240	12h
DVBA080342	25mA	0,65	5 LED	3h	3,2V 1,5Ah	M - N/M	145	145	6h
DVBA110242	30mA	0,65	5 LED	2h	3,2V 1,5Ah	M - N/M	195	195	6h
DVBA110342	30mA	0,65	5 LED	3h	2 x 3,2V 1,5Ah	M - N/M	195	195	12h
DVBA180142	30mA	0,65	9 LED	1h	3,2V 1,5Ah	M - N/M	340	195	6h
DVBA180242	30mA	0,65	9 LED	2h	2 x 3,2V 1,5Ah	M - N/M	340	195	12h
DVBA241542	35mA	0,65	9 LED	1,5h	2 x 3,2V 1,5Ah	M - N/M	415	240	12h