EN 54-2
EN 54-4
EN 54-21
EN 12094-1
0051

PREVIDIA

IFM2L

Módulo interno de 2 lazos

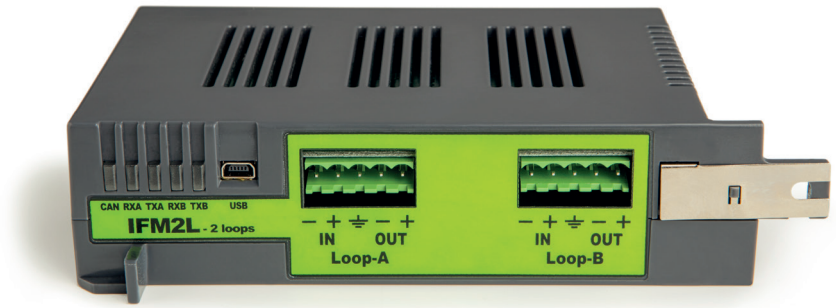

Módulo interno para el control de 2 lazos.
Se conecta directamente en la barra CAN DRIVE.
Cada lazo puede controlar hasta 240 dispositivos (según el protocolo seleccionado).
Las centrales Previdia Max o Previdia Ultra pueden gestionar hasta 16 lazos, mediante la utilización de hasta 8 módulos IFM2L.

El módulo IFM2L, a través de la tecnología Open Loop®, permite gestionar diferentes series de dispositivos de campo sin tener que intervenir de ninguna manera en el hardware de la central. Gracias a la tecnología OpenLoop® es posible que puedan coexistir dispositivos de casas diferentes en la misma central, cuando están colocados en lazos diferentes.

CARACTERÍSTICAS PRINCIPALES

- CPU dedicada para el control del módulo y la comunicación con el módulo central FPMCPU
- 5 LED de estado
- Puerto mini-USB
- Terminales de conexión del lazo A
- Terminales de conexión del lazo B
- Tecnología «Hot swap»
- Tecnología «power up boosters», posibilidad de configurar la tensión de trabajo en stand-by y en estado de alarma para cada lazo

ESPECIFICACIONES TÉCNICAS

- Protocolo de comunicación: Inim, Argus, Apollo
- Tensión de alimentación: 19÷30Vcc
- Número máximo de dispositivos: 240 (en función del protocolo seleccionado)
- Consumo @ 27,6V: stand-by 35mA, máximo 50mA
- Corriente máxima en Loop-A 0,5A
- Corriente máxima en Loop-B 0,5A
- Temperatura de funcionamiento: de -5°C a +40°C

IFM2L

EN 54-2
EN 54-4
EN 54-21
EN 12094-1
0051

PREVIDIA

DIMENSIONES

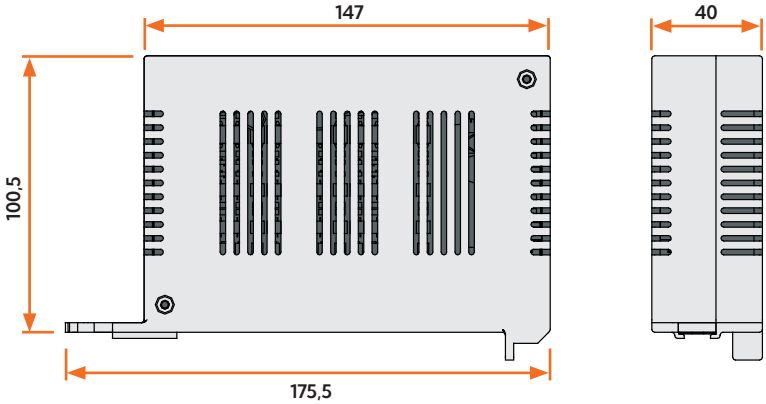

ENSAMBLAJE

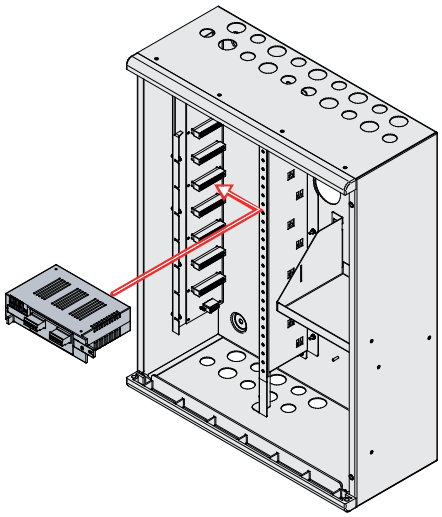

ESQUEMA DE CONEXIÓN

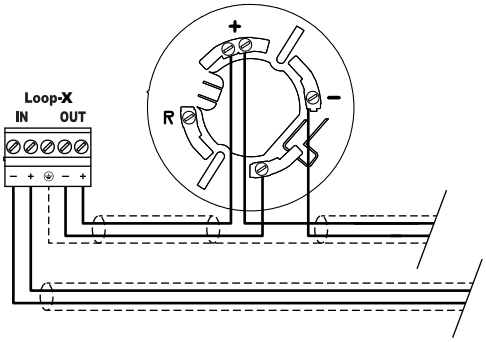

EMBALAJE

- Dimensiones del embalaje: 18 x 12,5 x 5 cm
- Peso: 280 g

CÓDIGO DE PEDIDO

IFM2L	Módulo de expansión de 2 lazos para centrales Previdia Max y Previdia Ultra

inim®
Evolving Protection

Via Dei Lavoratori 10
63076 Monteprandone (AP) – ITALY
Tel. (+39) 0735 705007 _ Fax (+39) 0735 704912

info@inim.it _ www.inim.it

Sello del distribuidor Inim