ESB1010

IT Sirena/base indirizzata | **EN** Addressable sounder base

EN 54-3
EN 54-17

0051
18
0051-CPR-1317

Inim Electronics S.r.l.
Centobuchi, via Dei Lavoratori 10
63076 Monteprandone (AP), Italy
+39 0735 705007
+39 0735 734912
info@inim.it
www.inim.it

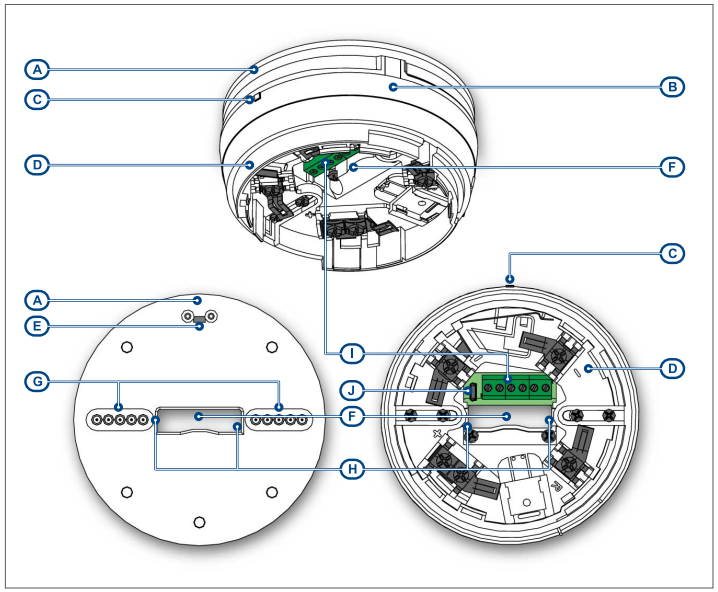

IT

Descrizione generale

La sirena si collega al loop ed acquisisce un indirizzo proprio in fase di configurazione.

La sirena viene alimentata dal loop nel caso in cui i morsetti "EXT" vengano lasciati sconnessi. Fornendo una tensione di 24Vdc ai suddetti morsetti il dispositivo assorbirà la corrente necessaria al suo funzionamento dalla fonte di alimentazione esterna non caricando il loop.

L'apparecchio è dotato di un isolatore di corto circuito in grado di sezionare il loop in caso di corto circuito.

Il tono riprodotto in caso di attivazione deve essere selezionato da centrale in fase di programmazione, in modo da ottenere segnalazioni diverse a fronte di cause diverse.

Per l'elenco dei toni, fare riferimento alle tabelle in appendice.

Specifiche tecniche

(in accordo alla EN 54-3, EN 54-17)

Tensione di ingresso	
intervallo	da 18 a 30 V ⎓
nominale	24 ⎓
Consumo	
a riposo	200µA
massimo	in allarme (vedi tabella *Tones*)
Tensione dell'alimentazione esterna	
intervallo	da 20 a 30 V ⎓
nominale	24 ⎓

Condizioni ambientali di funzionamento	
Temperatura	da -10 a +55 °C
Umidità relativa	≤ 75 % senza condensazione
Tipo di ambiente	A (per uso interno)
Grado di protezione	IP21
Metodo d'installazione	fissaggio a soffitto
Dimensioni (AxLxP)	112 x 112,5 x 53,3 mm
Peso	200 g
Informazioni relative all'isolatore	
V_{max}	30 V ⎓
V_{min}	13 V ⎓
$I_{C\ max}$	0,5 A
$I_{S\ max}$	0,5 A
$I_{L\ max}$	10 mA
$Z_{C\ max}$	0,25 Ω

Descrizione delle parti

A	Staffa di ancoraggio
B	Sirena
C	LED
D	Base per rivelatori
E	Fissaggio supporto etichetta rivelatore
F	Foro passacavi
G	Fori pretranciati per ancoraggio
H	Ganci fissaggio staffa
I	Morsettiera
J	Connettore per programmatore

Morsettiera

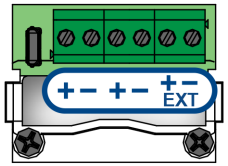

+	Terminale positivo	Loop
-	Terminale negativo	Loop
+ EXT	Terminale positivo	Alimentazione esterna (opzionale)
- EXT	Terminale negativo	Alimentazione esterna (opzionale)

Segnalazioni LED

LED verde	Attività sul loop
LED giallo	Guasto generico Programmatore collegato

Marcatura CE

CE
0051

INIM Electronics s.r.l.
Via Dei Lavoratori 10 - Fraz. Centobuchi
63076 Monteprandone (AP) - Italy
18
0051-CPR-1317

EN 54-3:2001 + A1:2002 + A2:2006
EN 54-17:2005 + AC2007

ESB1010

Base sirena indirizzata per sistemi di rivelazione e di segnalazione d'incendio per edifici

Caratteristiche essenziali		Prestazione
Affidabilità di funzionamento		PASS
Tolleranza al voltaggio di alimentazione		PASS
Durabilità dell'affidabilità di funzionamento:	Resistenza termica	PASS
	Resistenza a urti e vibrazioni	PASS
	Resistenza all'umidità	PASS
	Resistenza alla corrosione	PASS
	Stabilità elettrica	PASS
	Resistenza all'ingresso	PASS
Caratteristiche essenziali		Prestazione
C.3.2 Sincronizzazione		PASS
Caratteristiche essenziali		Prestazione
4.3.7 Sincronizzazione		PASS

Avvertenze e limitazioni

- Il dispositivo è conforme all'opzione "sincronizzazione" delle norme EN54-3 per mezzo di un comando di sincronizzazione inviato periodicamente dalla centrale di controllo ai dispositivi di loop.
- I toni e le sequenze certificati sono evidenziati nella colonna "EN54-3 approved" della tabella in appendice "*Tones*".

Dati del costruttore

Costruttore: Inim Electronics S.r.l.
Sito di produzione: Centobuchi, via Dei Lavoratori 10
63076 Monteprandone (AP), Italy
Tel: +39 0735 705007
Fax: +39 0735 734912
e-mail: info@inim.it
Web: www.inim.it

Il personale autorizzato dal costruttore a riparare o sostituire qualunque parte del sistema, è autorizzato ad intervenire solo su dispositivi commercializzati con il marchio Inim Electronics.

Circa questo manuale

Codice del manuale: DCMIIN1PESB1010

Revisione: 140

Copyright: le informazioni contenute in questo documento sono proprietà esclusiva della Inim Electronics S.r.l.. Nessuna riproduzione o modifica è permessa senza previa autorizzazione della Inim Electronics S.r.l.. Tutti i diritti sono riservati.

RAEE

Ai sensi dell'art. 26 del Decreto Legislativo 14 marzo 2014, n. 49 "Attuazione della direttiva 2012/19/UE sui rifiuti di apparecchiature elettriche ed elettroniche (RAEE)"

Il simbolo del cassonetto barrato riportato sull'apparecchiatura o sulla sua confezione indica che il prodotto alla fine della propria vita utile deve essere raccolto separatamente dagli altri rifiuti. L'utente dovrà, pertanto, conferire l'apparecchiatura giunta a fine vita agli idonei centri comunali di raccolta differenziata dei rifiuti elettrotecnici ed elettronici. In alternativa alla gestione autonoma è possibile consegnare l'apparecchiatura che si desidera smaltire al rivenditore, al momento dell'acquisto di una nuova apparecchiatura di tipo equivalente. Presso i rivenditori di prodotti elettronici con superficie di vendita di almeno 400 m^2 è inoltre possibile consegnare gratuitamente, senza obbligo di acquisto, i prodotti elettronici da smaltire con dimensioni inferiori a 25 cm. L'adeguata raccolta differenziata per l'avvio successivo dell'apparecchiatura dismessa al riciclaggio, al trattamento e allo smaltimento ambientalmente compatibile contribuisce ad evitare possibili effetti negativi sull'ambiente e sulla salute e favorisce il reimpiego e/o riciclo dei materiali di cui è composta l'apparecchiatura.

EN

Product description

The sounder connects to the loop and acquires its own address during the configuration phase.

The sounder is powered by the loop when the “EXT” terminals are left disconnected. Supplying a voltage of 24Vdc to the aforementioned terminals, the device absorbs the current necessary for its functions from the external power source without putting any load on the loop.

The device is equipped with a short-circuit isolator capable of sectioning the loop in the event of a short circuit.

The tone played in the event of activation must be selected at the control panel during the programming phase, in such a way as to obtain different signals for different situations.

For the list of tones, refer to the tables in the appendix.

Technical specifications

(according to EN 54-3, EN 54-17)

Input voltage	
range	from 18 to 30 V ⎓
nominal	24 ⎓
Consumption	
at rest	200µA
maximum	in alarm (see *Tones* table)
External power supply voltage	
range	from 20 to 30 V ⎓
nominal	24 ⎓
Environmental operating conditions	
Temperature	from -10 to +55 °C
Relative humidity	≤ 75 % without condensation
Environmental type	A (indoor use)
Protection class	IP21
Installation method	ceiling mount
Dimensions (HxWxD)	112 x 112.5 x 53,3 mm
Weight	200 g
Isolator info	
V_{max}	30 V ⎓
V_{min}	13 V ⎓
$I_{C\ max}$	0.5 A
$I_{S\ max}$	0.5 A
$I_{L\ max}$	10 mA
$Z_{C\ max}$	0.25 Ω

Description of the parts

A	Fixing bracket
B	Sounder
C	LED
D	Base for detectors
E	Detector label support fixture
F	Cable hole
G	Pre-cut mounting holes
H	Bracket clips
I	Terminal block
J	Connector for the programmer

Terminal board

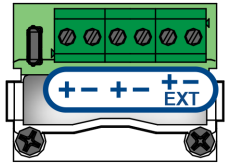

+	Positive terminal	Loop
-	Positive terminal	
+ EXT	Positive terminal	External power supply (optional)
- EXT	Positive terminal	

CE mark

CE
0051

INIM Electronics s.r.l.
Via Dei Lavoratori 10 - Fraz. Centobuchi
63076 Monteprandone (AP) - Italy
18
0051-CPR-1317

EN 54-3:2001 + A1:2002 + A2:2006
EN 54-17:2005 + AC2007

ESB1010

Addressable sounder base for fire detection and fire alarm systems installed in buildings

Essential characteristics		Performance
Operational reliability		PASS
Tolerance to supply voltage		PASS
Durability of operational reliability:	Temperature resistance	PASS
	Vibration resistance	PASS
	Humidity resistance	PASS
	Corrosion resistance	PASS
	Electrical stability	PASS
	Access to the inside housing resistance	PASS
Essential characteristics		Performance
C.3.2 Synchronization		PASS
Essential characteristics		Performance
4.3.7 Synchronization		PASS

Warnings and limitations

- This device complies with “synchronization requirements” according to EN54-3 standards by means of periodic command sent from control panel over the loop.
- The certified tones and sequences are highlighted in the “EN54-3 approved” column of the table in appendix “*Tones*”.

Manufacturer's details

Manufacturer: Inim Electronics S.r.l.
Production plant: Centobuchi, via Dei Lavoratori 10
63076 Monteprandone (AP), Italy
Tel: +39 0735 705007
Fax: +39 0735 734912
e-mail: info@inim.it
Web: www.inim.it

The persons authorized by the manufacturer to repair or replace the parts of this system, hold authorization to work on Inim Electronics brand devices only.

About this manual

Manual code: DCMIIN1PESB1010

Revision: 140

Copyright: the information contained in this document is the sole property of Inim Electronics S.r.l. No part may be copied without written authorization from Inim Electronics S.r.l.. All rights reserved.

WEEE

Informative notice regarding the disposal of electrical and electronic equipment (applicable in countries with differentiated waste collection systems)

The crossed-out bin symbol on the equipment or on its packaging indicates that the product must be disposed of correctly at the end of its working life and should never be disposed of together with general household waste. The user, therefore, must take the equipment that has reached the end of its working life to the appropriate civic amenities site designated to the differentiated collection of electrical and electronic waste. As an alternative to the autonomous-management of electrical and electronic waste, you can hand over the equipment you wish to dispose of to a dealer when purchasing new equipment of the same type. You are also entitled to convey for disposal small electronic-waste products with dimensions of less than 25cm to the premises of electronic retail outlets with sales areas of at least 400m2, free of charge and without any obligation to buy. Appropriate differentiated waste collection for the subsequent recycling of the discarded equipment, its treatment and its environmentally compatible disposal helps to avoid possible negative effects on the environment and on health and favours the re-use and/or recycling of the materials it is made of.

LED signals

Green LED	Loop activity
Yellow LED	General fault Programmer connected

Tones

N°	Name	Description	Sound level (dB@ 1m) min	Sound level (dB@ 1m) max	Absorption (mA) tone	EN54-3 approved
0	Silence	No tone	0	0	0	
1	ISO 8201 2800Hz	2800Hz, (0.5sec ON / 0.5sec OFF) x3 / 1sec OFF	88	98	25	✓
2	ISO 8201 1000Hz	1000Hz, (0.5sec ON / 0.5sec OFF) x3 / 1sec OFF	77	87	12	✓
3	1KHz/800Hz 2Hz	(1000Hz ÷ 800Hz) x 0.5sec	77	87	12	
4	NEN 2575:2000 (Dutch slow whoop)	(500Hz ÷ 1200Hz) x 3.5sec / 0.5sec OFF	85	89	12	✓
5	SIN 1000Hz	1000Hz	77	87	12	✓
6	SIN 2800Hz	2800Hz	88	98	12	
7	Fast whoop (AS1670)	(500Hz ÷ 1200Hz) x 0.5sec / 0.5sec OFF	81	88	12	✓
8	1000Hz 1sON/1-sOFF	1000Hz, 1sec ON / 1sec OFF	77	87	12	
9	800Hz 0.2/1s	800Hz, 0.2sec ON / 1sec OFF	77	87	12	
10	800-1KHz 1Hz	(800Hz ÷ 1000Hz) x 1sec	77	87	12	✓
11	AFNOR NF S 32 001	550Hz, 0.1sec / 440Hz, 0.4sec	76	85	10	✓
12	AS 1670 Alert	420Hz, 0.625sec ON / 0.625sec OFF	77	86	10	✓
13	AS1670 Evacuation	((500Hz ÷ 1200Hz) x 0.5sec / 0.5sec OFF) x3 / 1.5sec OFF	81	88	12	✓
14	DIN 33 404	(1200Hz ÷ 500Hz) x 1sec	83	89	15	✓